# No.1010N ステンレスパッチン錠

サビに強いステンレス製のパッチン錠。収納ボックスなどの開閉口の止め金具に。

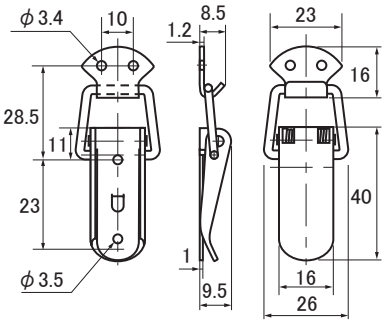

ヘッダー付パック品

◀パック品には取付用ビスを付属。
※普通品には付属しておりません。

同寸法の鉄製パッチン錠
も取り扱っております。

【材質】SUS304・研磨仕上

| 呼称 | 商品コード | |
|---|---|---|
| | 普通品 | パック品 |
| 40mm | 09379830 | 09383082 |

# No.1010K ステンレスパッチン錠（鍵穴付）

サビに強いステンレス製のパッチン錠。南京錠で施錠できる鍵穴付タイプ。

●SOL製品対応南京錠

No.300･310は
20サイズが対応

No.2500･1200は
15～25サイズが対応

※南京錠は別売

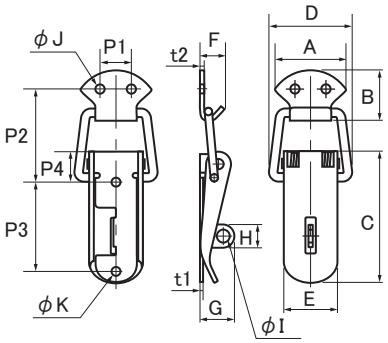

ヘッダー付パック品

パック品には取付ビスを付属。
（普通品には付属しておりません）

【材質】
SUS304
研磨仕上

| 呼称 | 商品コード | | サイズ(mm) | | | | | | | | | | | | | | | | |
|---|---|---|---|---|---|---|---|---|---|---|---|---|---|---|---|---|---|---|---|
| | 普通品 | パック品 | A | B | C | D | E | F | G | H | I | J | K | P1 | P2 | P3 | P4 | t1 | t2 |
| 40mm | 09379831 | 09383083 | 23 | 16 | 40 | 26 | 16 | 8.5 | 13 | 8 | 4.5 | 3.4 | 3.5 | 10 | 28.5 | 23 | 11 | 1.0 | 1.2 |
| 50mm | 09385456 | – | 28 | 18.5 | 51 | 34 | 21 | 10 | 15 | 9 | 4.6 | 4.1 | 4.1 | 12 | 33 | 31 | 14.5 | 1.5 | 1.5 |
| ツル長50mm | 09385457 | – | | | | 33 | | | | | | | | | 72 | | | | |

# No.1020 ステンレスパッチン錠

意匠性・耐久性に優れたステンレス製パッチン錠です。
取付ビスの頭が隠れ、南京錠で施錠も可能。配電盤・各種ボックスの止め金具に最適です。

●SOL製品対応南京錠

※取付用のビス･クギは
付属しておりません。

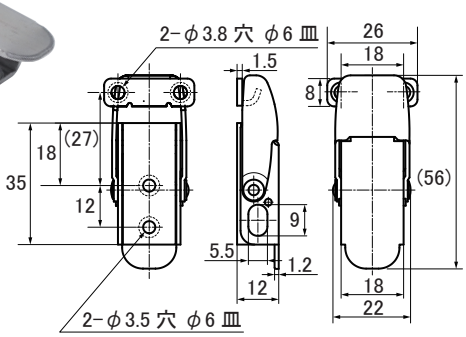

施錠用の穴付き、
施錠中はネジ頭
も隠れます。

※製品とバネの摩擦防止のため、
グリスを塗布してあります。
取付け･取扱い時、ご注意ください。

※南京錠は別売

No.300･310は
20･30サイズが対応

No.2500･1200は
20～35サイズが対応

【材質】SUS304

| 呼称 | 商品コード |
|---|---|
| 35mm | 09395420 |

# No.1030N / K 角型パッチン錠

意匠性･操作性に優れた角型のパッチン錠です。施錠可能なカギ付きタイプもございます。

キー1本付

美しいクロームメッキ仕上

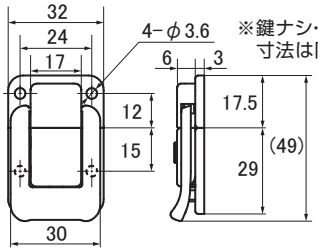


※鍵ナシ･鍵付とも
寸法は同じ

【材質】鉄・クロームメッキ

| 呼称 | 商品コード |
|---|---|
| 45mm | 09395421 |
| 45mm カギ付 | 09395422 |